Parcours Gonflable sur Mesure

Prix HT : € HT
Prix TTC : 0,00 € TTC

Ref : 0000

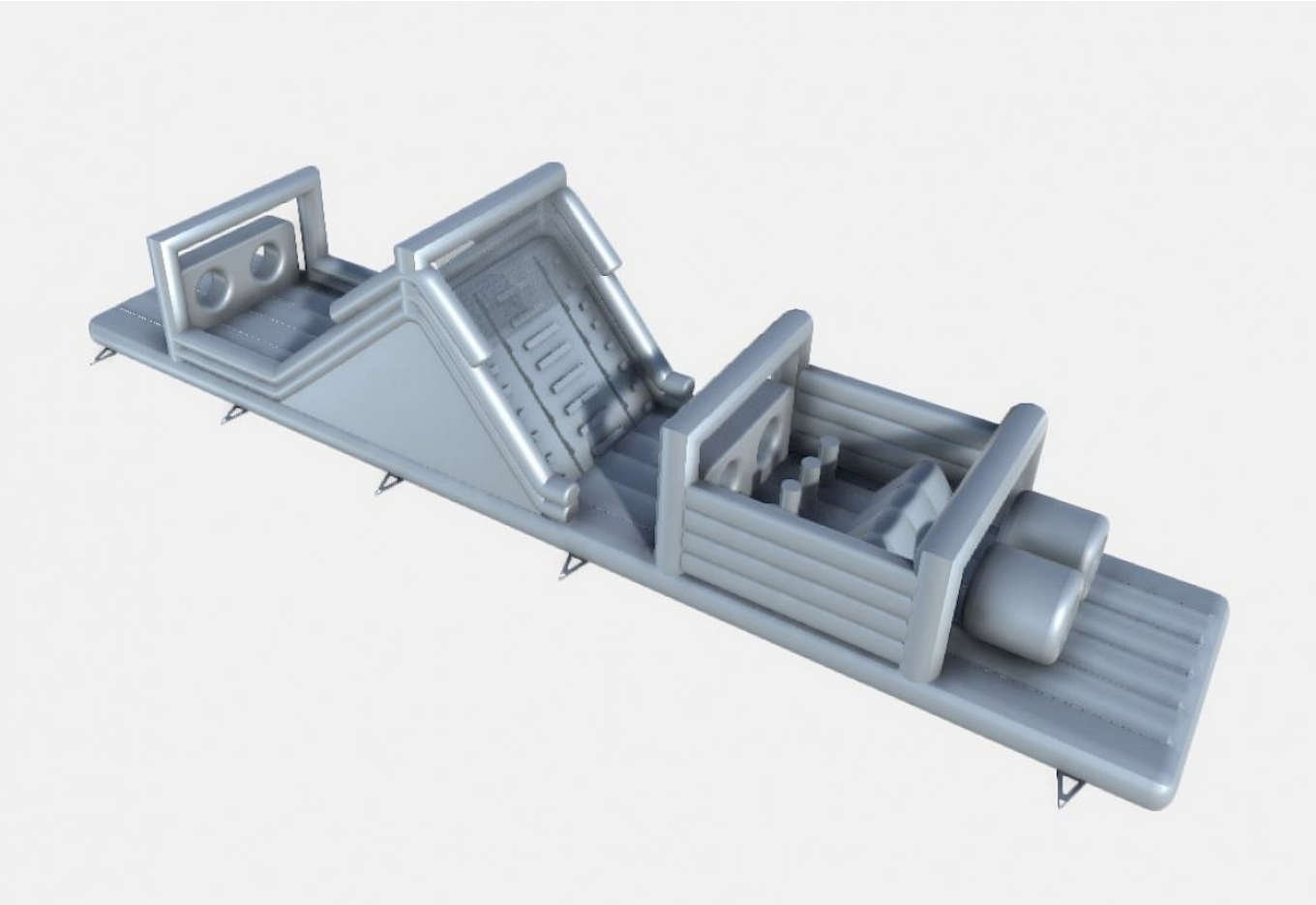

Caractéristiques :

- **Personnes pour l'installation :** 2 personnes
- **Poids :** 350 Kg
- **FABRICATION :** FRANCO/España
- **Certification RPII :** OUI / AIG
- **Âge :** 2 à 12 ans
- **Capacité :** 2 par 2

- **Temps d'installation :** 30 mn
- **Garantie ASG34 :** OUI SAV en France
- **Coutures :** Doubles & Quadruples coutures - fil anti/UV
- **PVC 650gr/m² - 23oz - Classement au Feu M2 :** Oui LNE France
- **Déclaration Conformité NF EN 14960-1:2019 :** Oui
- **LIVRAISON France Métropole (Suivi, Port & Emballage) :** Sur devis suivant dpt

- **Volume plié :** 2m3
- **Dimensions du jeu(PxLxH) :** 17mx4x5
- **Dimensions nécessaires pour installer le jeu (PxLxH) :** 20x5x5

Livré avec :

SOUFFLERIE/BLOWER Normes CE - 220v/16a - IP44 (nombre et puissance adaptée au jeu)

Kit REPARATIONS Structures Gonflables d ASG34

Crosses, Piquets d'ANCRAGE 42 cm

SAC de Transport

DOSSIER de Conformités & NOTICE d'Utilisation

CERTIFICATION RPII

En option :

SERVICE ASG Hivernage Maintenance SAV

DALLE de RÉCEPTION CLIPSABLE 2.6

SAC de LEST Pour Structure Gonflable NEW!

PRO CLEAN Nettoyant Spécial PVC

Lubrifiant Bombe pour la Glisse

Description :

- Toile PVC 650g/m² EU / doubles faces
- Décor Peinture sans solvant par artiste peintre EN71-3
- Classé au Feu: M2 - France
- Kit réparation.
- Dossier conformités et d'utilisation / RPII
- Piquets/Crosse Fer Galva
- Soufflerie adaptée IP44/NF/CE garantie 1an
- Normes NF EN14960/mai2019
- Garantie ASG 2 ou 3 ans
- Made in EUROPE

Décors réalisés par un artiste peintre/ 1/MEDIEVAL - 2/FARWEST - 3/CIRCUS - 4/JUNGLE - 5/GRANDPRIX - 6/FORET - 7/SPORTS - 8/DINOSAURES - 9/HIVER - 10/POMPIERS - 11/FERME - 12/MILITAIRE - 13/MARIN - 14/NUCLEAR -15/PIRATES - 16/FEES -17/VIKINGS -18/HALLOWEEN -19/ASTRONAUTE -20/EXTRA-TERRESTRES - 21/NOEL - 22/HAWAÏ - 23/SURFEUR-PLAGE - 24/FOOTBALL - 25/ANIMAUX - 26/CANDY le décor sur mesure VIDEO

ASG34 vous propose cette gamme de jeux professionnels, de conception & fabrication Européenne, de grande qualité, qui répond aux exigences de la **Norme NF EN14960**, disponible rapidement suivant état des stocks et planning de fabrication - Vente Animation Structure Jeu Château Gonflable BESSAN, Hérault 34, occitanie, France. Nous avons la possibilité de fabriquer des jeux selon votre imagination. Autres photos disponibles sur simple demande, Plusieurs thèmes possibles pour ce produit. **+ d infos au 06 81 210 283 !** Nos jeux s'adressent aux professionnels tels que campings, HPA, parcs indoor ou outdoor, loueurs, associations, collectivités, et toutes activités de loisirs... devis gratuit!

Quand vous faites appel à **ASG34**, vous soutenez une **petite entreprise française**, vous soutenez un ***Challenge***, vous soutenez une ***Equipe !*** Pour tout renseignement complémentaire, demande de devis, photos, contactez le service VENTES au **+33 (0)4 67 210 745**

La qualité de notre service et celle de notre matériel ont fait d'ASG un partenaire fiable, réactif dans toute situation, pérenne, dotée de plusieurs années d'expérience dans ce secteur d'activités. A votre service!

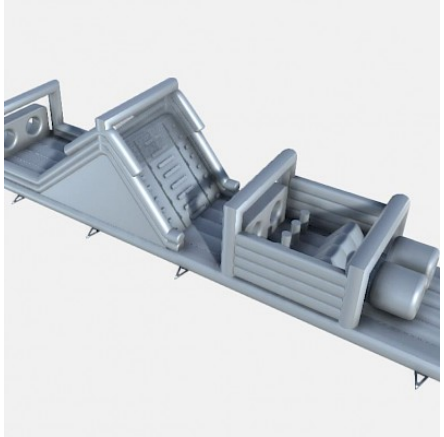

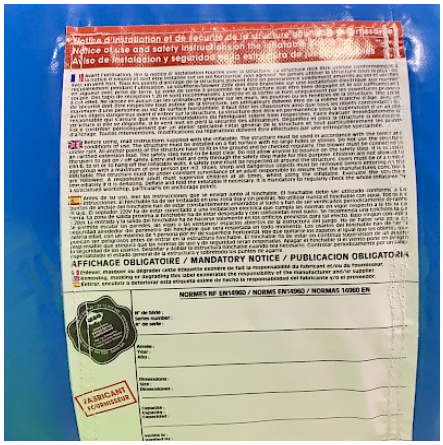

ASG34
Made in Europe

CERTIFICAT DE CONFORMITÉ
NORME NF EN 14 960 : 2019

Certificat no : 2020.04.032A/B

Numéro de série :
Année de fabrication :
Type de structure :
Client :
Fournisseur / Fabricant : ASG 34 – PAE Indépendance, 5 rue de la Méditerranée - 34550 Bessan - France

La structure gonflable, ci-dessus référencée, est conforme aux exigences de fabrication selon les critères d'évaluation NF EN 14 960 : 2019.

Certificat délivré le 01 avril 2020.

R.Dorcé – Inspecteur RPII – AI0167

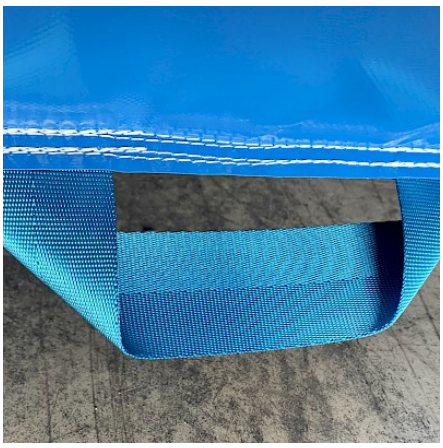

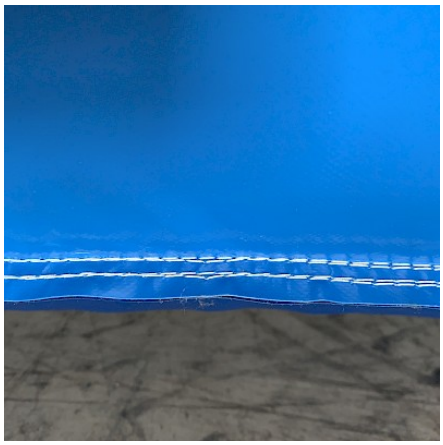

Contact :

ASG 34
PAE Héliopôle 5 mail de la Méditerranée
34550 Bessan

Tél: 04 67 210 745
Mobile: 06 81 21 02 83
De 9h à 18h
contact@asg34.com