Terrain de FOOT Gonflable sur Mesure

Prix HT : 0 € HT
Prix TTC : 0,00 € TTC

Ref : 0000

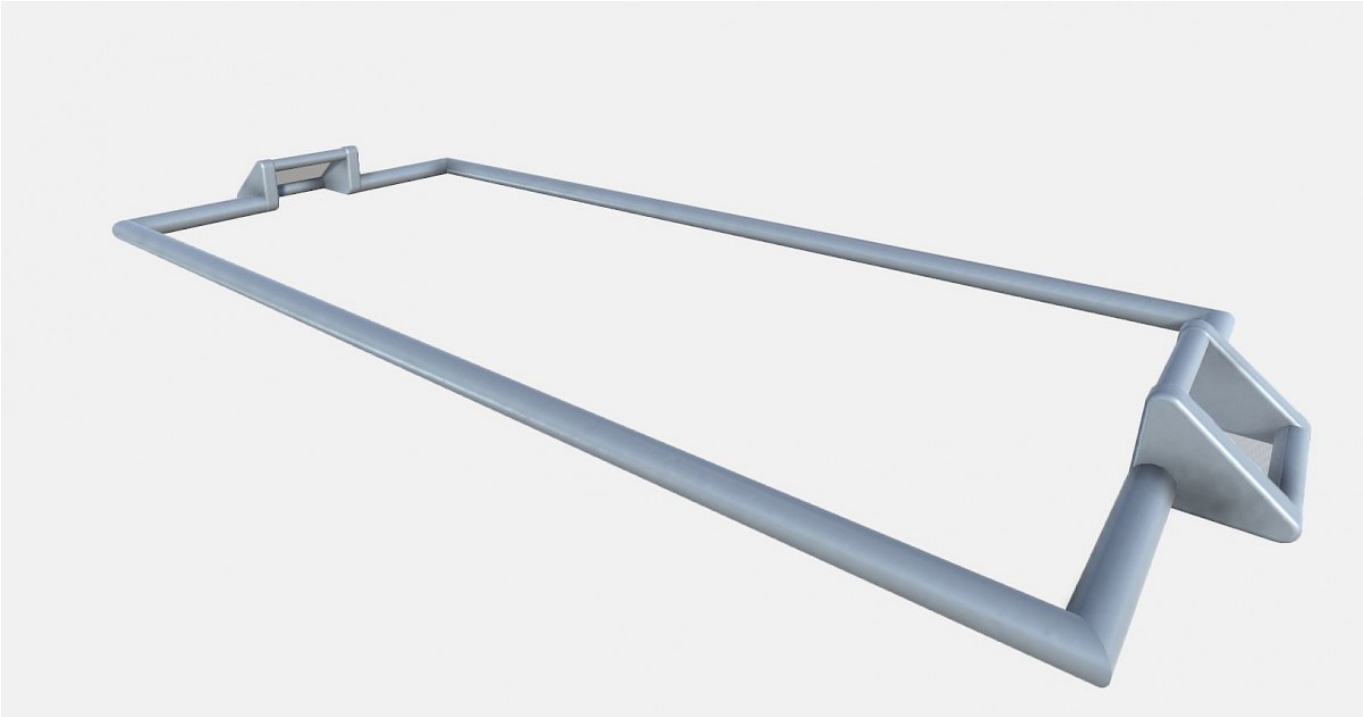

Caractéristiques :

- **Temps d'installation :** 30 mn
- **Poids :** 200 Kg
- **Personnes pour l'installation :** 2 personnes
- **Garantie ASG34 :** OUI SAV en France
- **Coutures :** Doubles & Quadruples coutures - fil anti/UV
- **Certification RPII :** OUI / AIG
- **CREATION/CONCEPTION ASG34 :** OUI
- **Déclaration Conformité NF EN 14960-1:2019 :** Oui
- **FABRICATION :** FRANCO/España
- **PVC 630/650gr/m² - 23oz - Toile Ignifugée :** OUI
- **LIVRAISON France Métropole (Suivi, Port & Emballage) :** Sur devis suivant dpt

- **Volume plié :** 1,0 x 1,2
- **Dimensions du jeu(PxLxH) :** 20.0x1.0x2.5mh

Livré avec :



SOUFFLERIE/BLOWER Normes CE - 220v/16a - IP44 (nombre et puissance adaptée au jeu)



Kit REPARATIONS Structures Gonflables d ASG34



Crosses, Piquets d'ANCRAGE 50cm



SAC ou housse de Transport



DOSSIER de Conformités & NOTICE d'Utilisation

CERTIFICATION RPII



AFFICHAGE de SECURITE en 3 langues

En option :

SERVICE ASG Hivernage Maintenance SAV



DALLE de RÉCEPTION CLIPSABLE 2.6



SAC de LEST Pour Structure Gonflable NEW!



Lubrifiant Bombe pour la Glisse



CAISSON INSONORISANT RIGIDE pour soufflerie

Description :

Les JEUX FOOTBALL gonflables avec nombreux décors le décor sur mesure VIDEO LES DECORS DISPONIBLES

Vos jeux gonflables professionnels !

Gamme SIGNATURE : L'excellence de notre savoir-faire et du sur-mesure par ASG34

ASG34 est une **entreprise française spécialisée** dans la **vente, fabrication, location, maintenance et réparation** de structures gonflables depuis **plus de 20 ans**. Forts de notre expertise et de notre engagement envers la qualité, nous avons développé la **Gamme SIGNATURE**, une ligne **haute de gamme et/ou sur-mesure**, conçue pour répondre aux exigences les plus élevées.

Une fabrication européenne de haute qualité
Tous nos modèles de la Gamme **SIGNATURE** sont conçus et fabriqués en **Europe**, selon un **cahier des charges strict** garantissant **sécurité, fiabilité et durabilité**. Ce choix nous permet de proposer des produits aux **finitions de qualité**, adaptés aux usages les plus intensifs, Et toujours en accord avec la norme NF EN14960-1 05/2019

Gamme de terrains de football gonflables SIGNATURE

Avec la Gamme SIGNATURE, optez pour une fabrication européenne de qualité, une personnalisation et un savoir-faire reconnu.

Quand vous faites appel à ASG34, vous soutenez une petite entreprise française, vous soutenez un *Challenge*, vous soutenez une *Equipe !* Pour tout renseignement complémentaire, demande de devis, photos, contactez le service VENTES au +33 (0)4 67 210 745 ou +33(0)6 81 210 283

La qualité de notre service et celle de notre matériel ont fait d'ASG un partenaire fiable, réactif dans toute situation, pérenne, dotée de plusieurs années d'expérience dans ce secteur d'activités. A votre service!

ASG34 vous propose cette gamme de jeux professionnels, de conception & fabrication Européenne, de grande qualité, qui répond aux exigences de la Norme NF EN14960,

disponible rapidement suivant état des stocks et planning de fabrication - Vente Animation Structure Jeu Château Gonflable BESSAN, Hérault 34, occitanie, France. Nous avons la possibilité de fabriquer des jeux selon votre imagination. Autres photos disponibles sur simple demande, Plusieurs thèmes possibles pour ce produit. + d infos au 06 81 210 283 ! Nos jeux s'adressent aux professionnels tels que campings, HPA, parcs indoor ou outdoor, loueurs, associations, collectivités, et toutes activités de loisirs... devis gratuit!

Une conception de structures sportives signée ASG34

Chaque projet est pensé et développé par nos experts pour offrir des structures uniques et personnalisées, adaptées aux besoins de nos clients : parcs de loisirs, loueurs, forains, hôtellerie de plein air, campings, associations et professionnels. Nous proposons une large gamme de structures : châteaux, toboggans, multi-plays, jeux sportifs, attractions, structures décoratives et publicitaires. Une traçabilité totale des matériaux.

Nous sélectionnons rigoureusement nos matériaux et nous assurons une traçabilité complète, garantissant des PVC résistants, des peintures sans solvant, fil anti UV… composants conformes aux normes européennes. Un accompagnement sur-mesure.

Depuis 2002, nous accompagnons nos clients avec un service fiable et réactif, de la conception à la livraison, en passant par la personnalisation, la certification et le suivi de maintenance. Avec des nouveautés tout au long de l'année, ASG34 s'engage à proposer les meilleures solutions gonflables du marché.



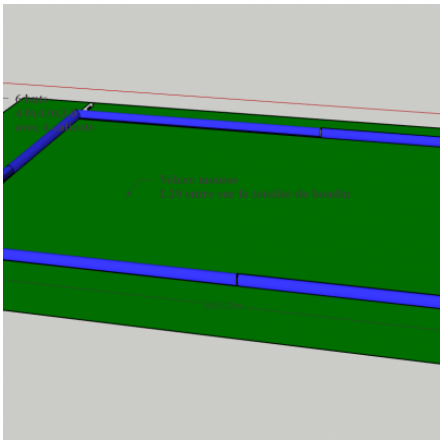

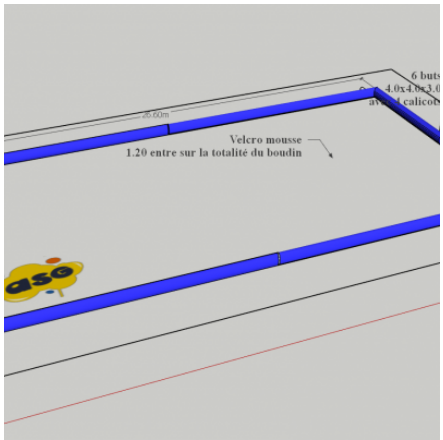


ASG34
Made in Europe

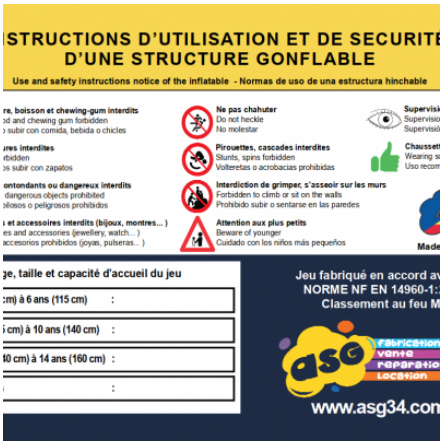
STRUCTIONS D'UTILISATION ET DE SECURITE
D'UNE STRUCTURE GONFLABLE
Use and safety instructions notice of the inflatable - Normas de uso de una estructura hinchable
Ne pas chahuter
Do not heckle
No molestar
Pirouettes, cascades interdites
Stunts, spins forbidden
Volteretas o acrobacias prohibidas
Interdiction de grimper, s'asseoir sur les murs
Forbidden to climb or sit on the walls
Prohibido subir o sentarse en las paredes
Attention aux plus petits
Beware of younger
Cuidado con los niños más pequeños
ge, taille et capacité d'accueil du jeu
Jeu fabriqué en accord av
NORME NF EN 14960-1:
Classement au feu M
www.asg34.con

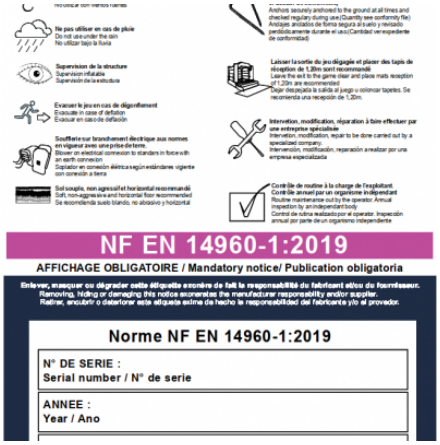
NF EN 14960-1:2019
AFFICHAGE OBLIGATOIRE / Mandatory notice/ Publication obligatoria
Norme NF EN 14960-1:2019
N° DE SERIE :
Serial number / N° de serie
ANNEE :
Year / Ano


rpii
Register of Play
Inspectors International


CERTIFICAT DE CONFORMITÉ
NORME NF EN 14 960 : 2019
Certificat no : 2020.04.0324/B
SPECIMEN


BLOWER
PUISSANCE
voir dossier conformités
asg34.com





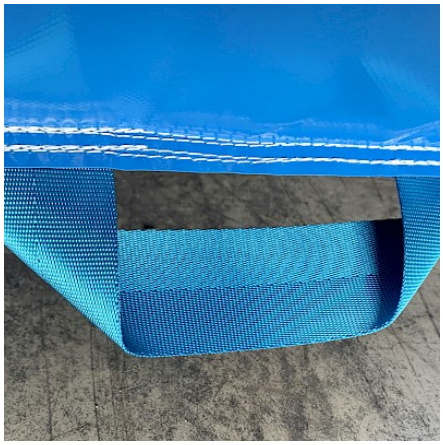







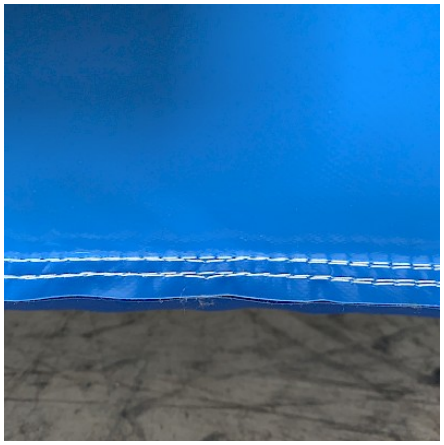

Contact :

ASG 34
PAE Héliopôle 5 mail de la Méditerranée
34550 Bessan

Tél: 04 67 210 745
Mobile: 06 81 21 02 83
De 9h à 18h
contact@asg34.com